PUM

Universalverschraubung mit konischem Außengewinde aus PP

Klemmfitting aus PP zur längskraftschlüssigen Verbindung unterschiedlicher Rohrmaterialien im Wasserbereich

- Geringe Einsteckkräfte durch dynamisch aktiviertes Dichtsystem
- Kein Anfasen des Rohrendes notwendig
- Dichtung EPDM, DIN EN 681-1 / KTW
- Verbindung von Rohren aus Kupfer, Edelstahl, Stahl, Blei, ABS und PVC
- Überwurfmutter aus PP
- Konisches Außengewinde aus PP

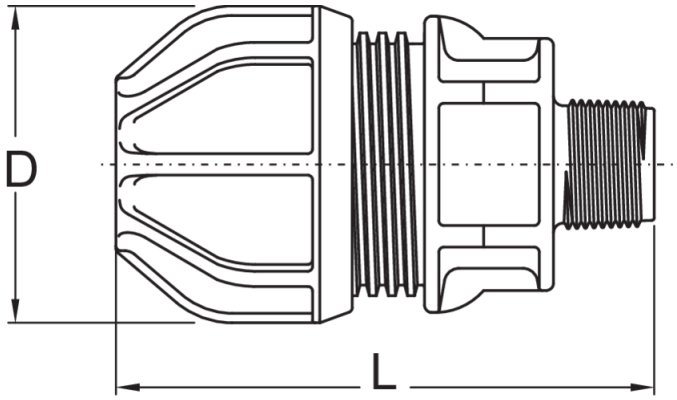

Artikel	d	R	D	L	Gewicht [kg]	VE	PE
69123200	15-21	3/4"	55	100	0,080	120	2160
69123300	15-21	1"	55	110	0,090	120	2160
69124200	21-27	3/4"	67	110	0,130	90	1620
69124300	21-27	1"	67	120	0,140	85	1530
69124400	21-27	1 1/4"	67	120	0,130	80	1440
69125200	27-34	3/4"	80	135	0,190	50	900
69125300	27-34	1"	80	135	0,200	50	900
69125400	27-34	1 1/4"	80	135	0,200	50	900
69125500	27-34	1 1/2"	80	135	0,200	45	810